A free model from http://bataf.blog.163.com

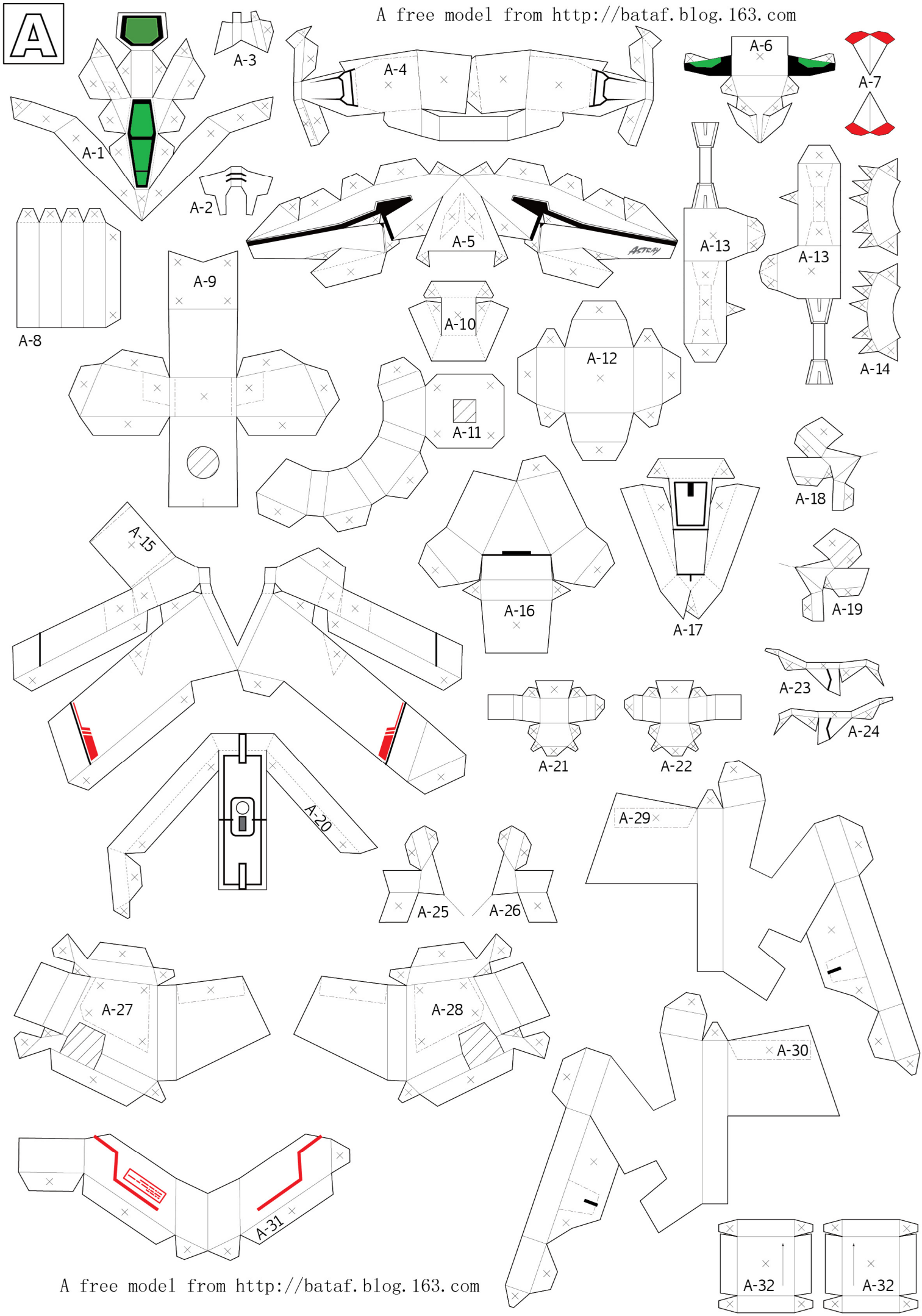

A free model from http://bataf.blog.163.com

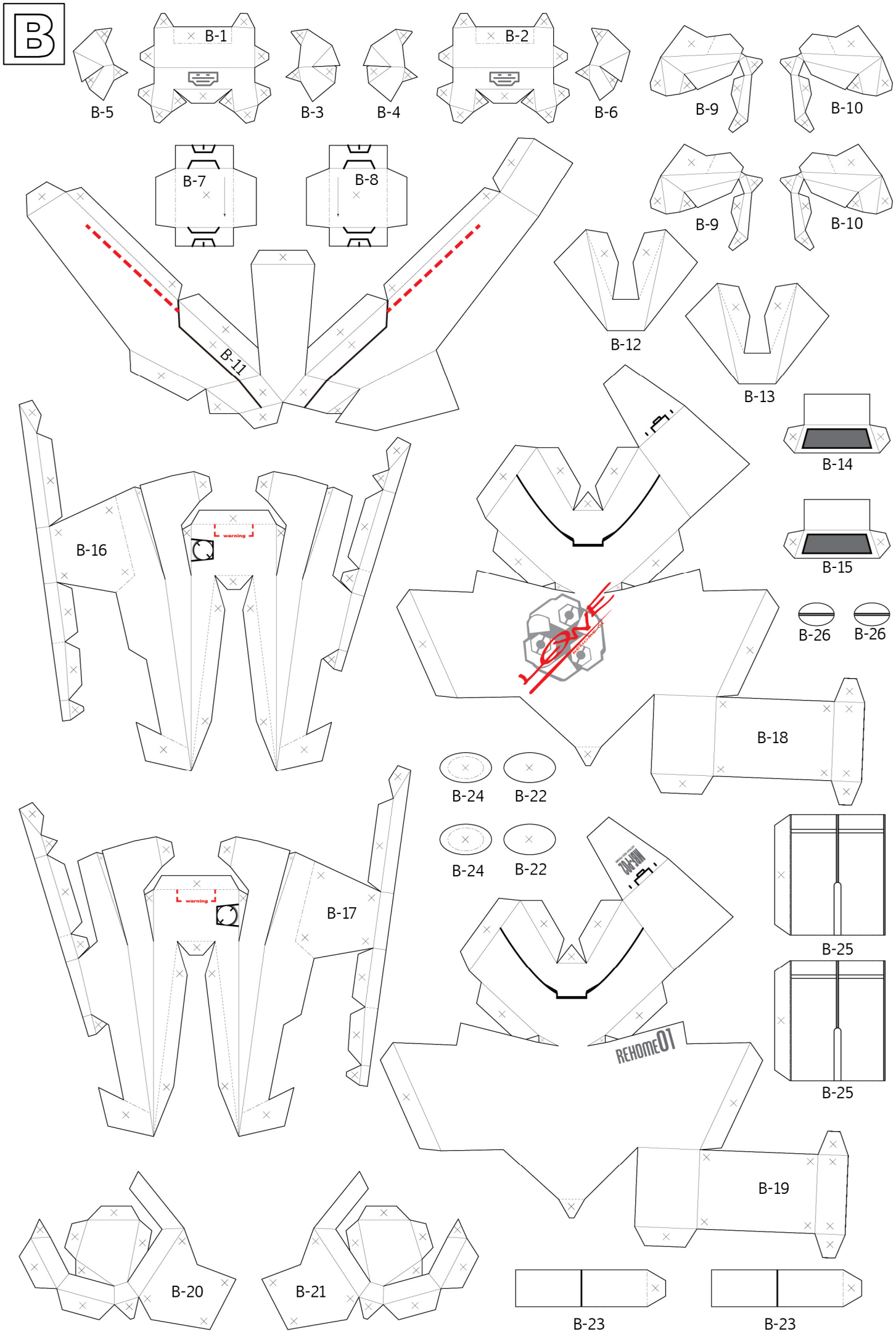
B
B-1
B-2
B-3
B-4
B-5
B-6
B-7
B-8
B-9
B-10
B-11
B-12
B-13
B-14
B-15
B-16
B-17
B-18
B-19
B-20
B-21
B-22
B-23
B-24
B-25
B-26
warning
REHOME01

C

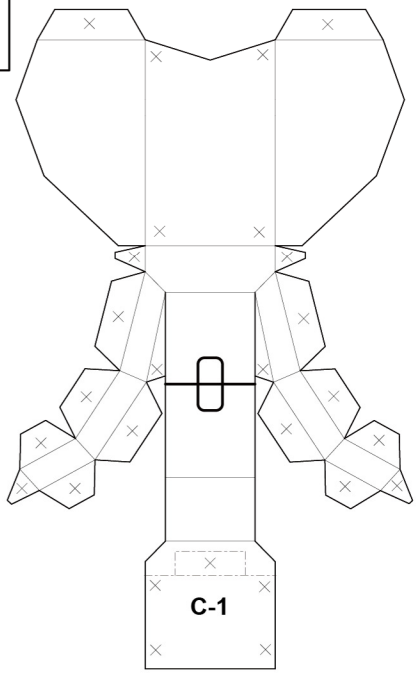
C-1

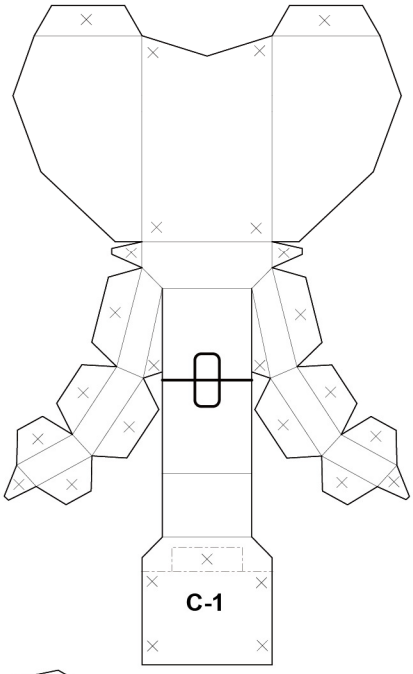
C-1

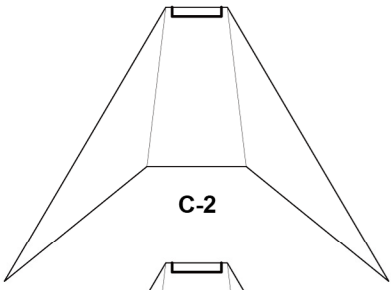
C-2

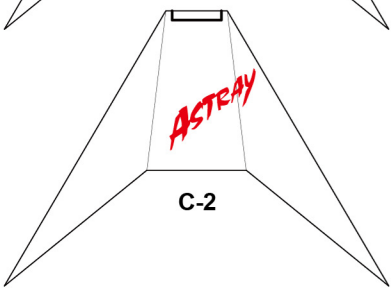
ASTRAY
C-2

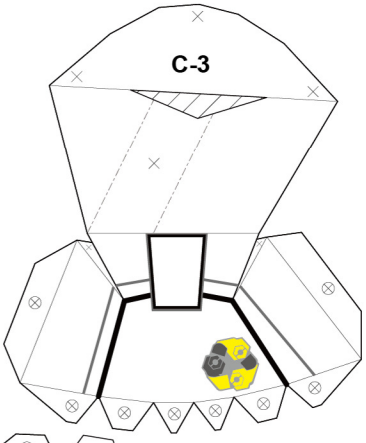
C-3

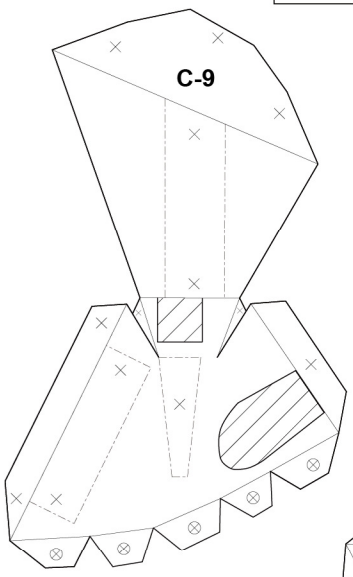
C-9

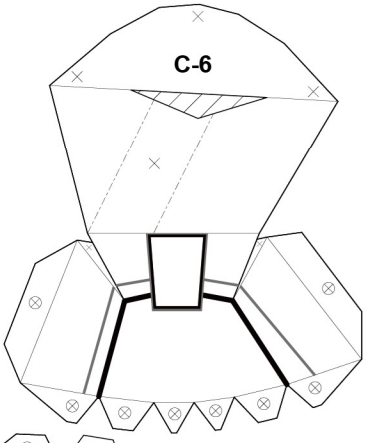
C-6

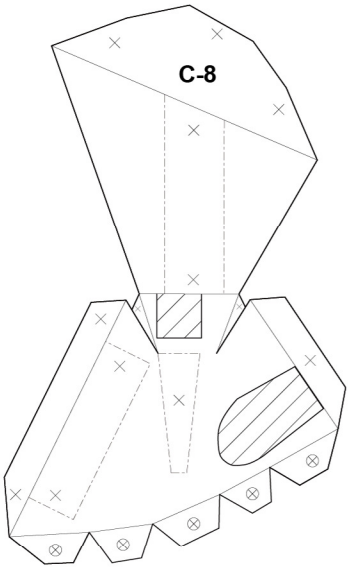
C-8

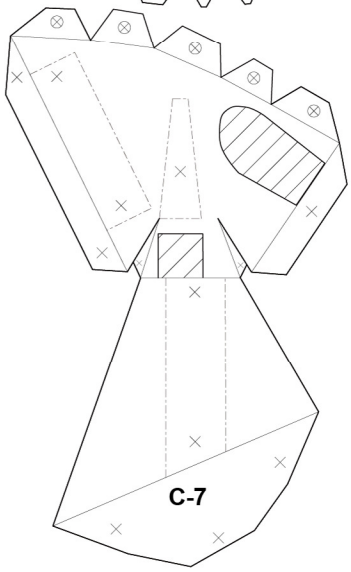
C-7

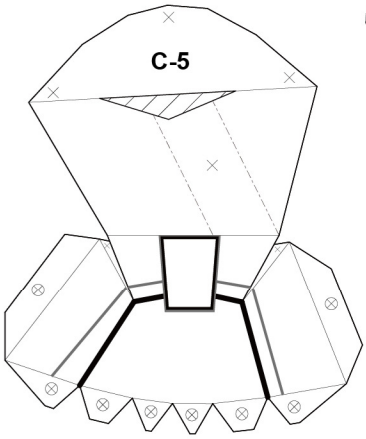
C-5

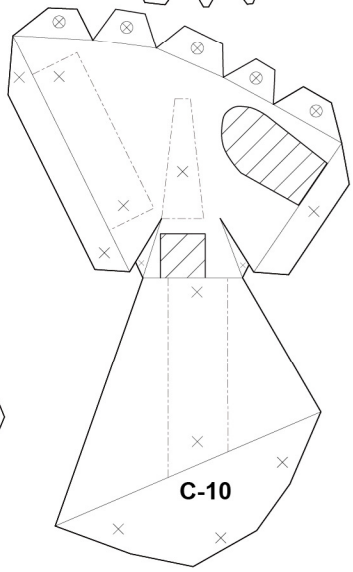
C-10

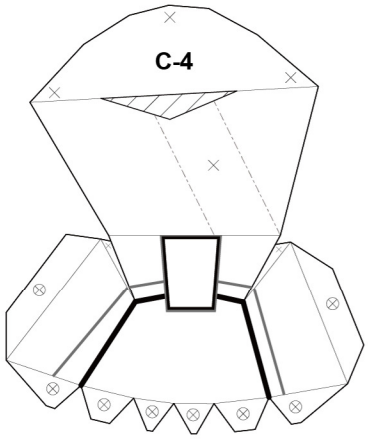
C-4

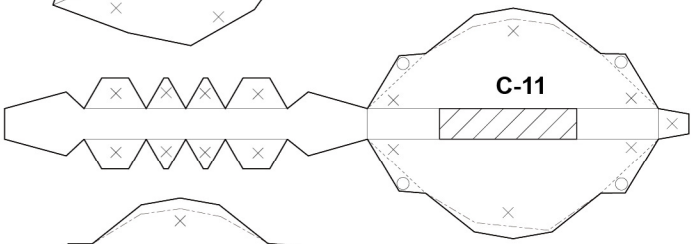
C-11

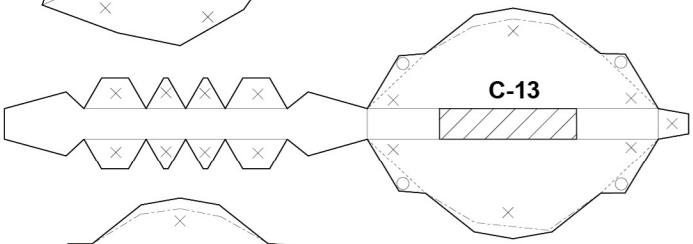
C-13

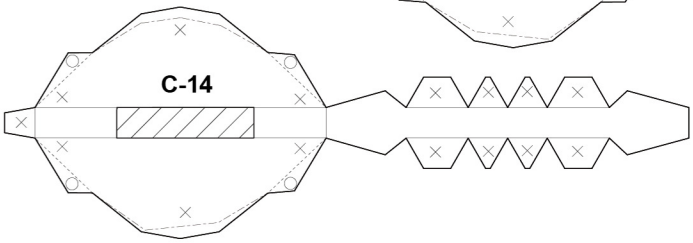
C-14

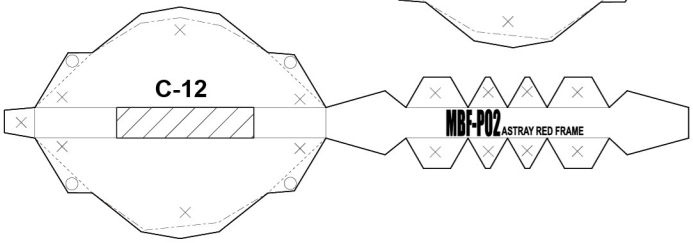
C-12
MBF-P02 ASTRAY RED FRAME

D

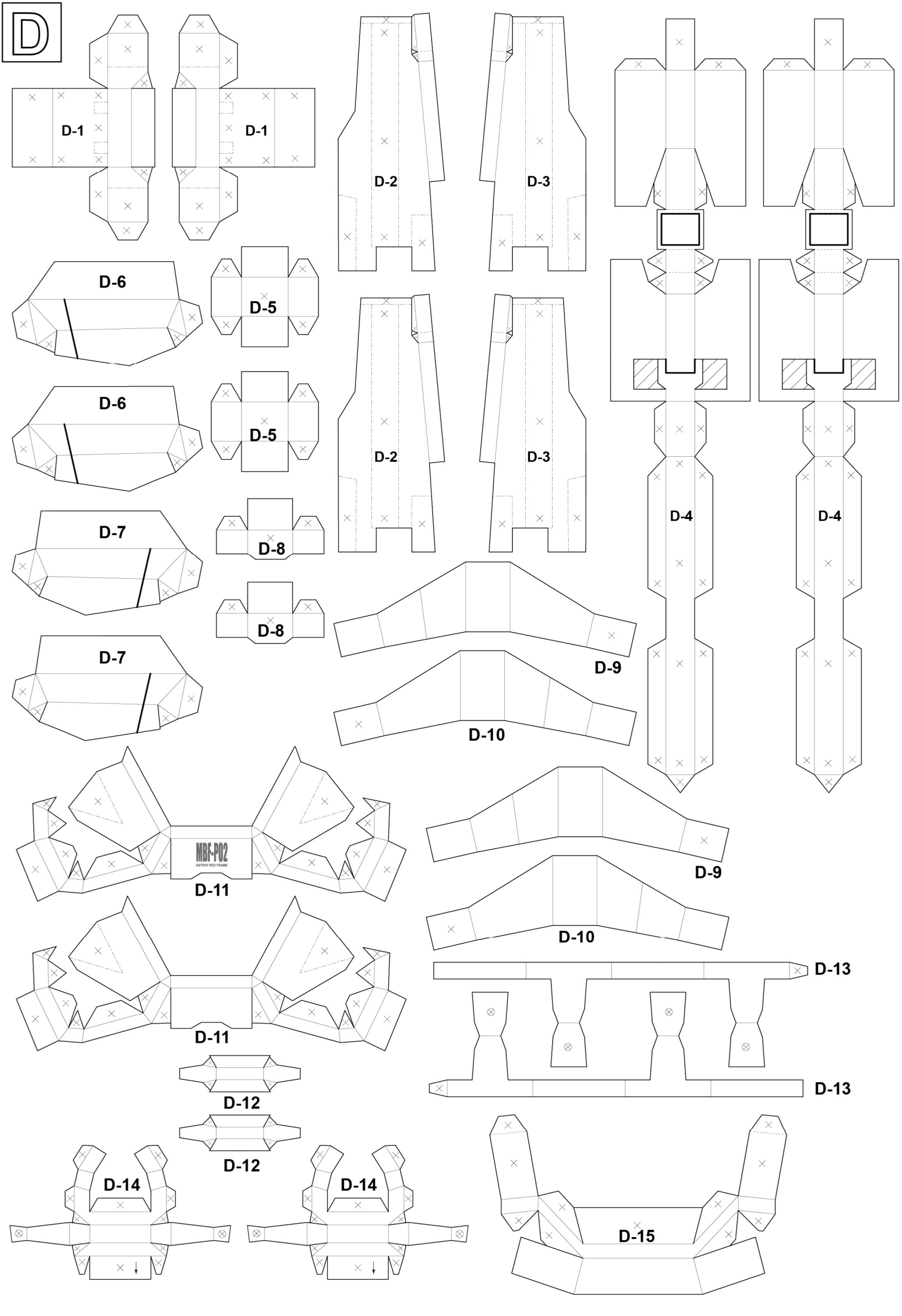
D-1
D-1
D-2
D-3
D-4
D-4
D-5
D-5
D-6
D-6
D-7
D-7
D-8
D-8
D-2
D-3
D-9
D-10
MBF-P02
ASTRAY RED FRAME
D-11
D-11
D-9
D-10
D-13
D-13
D-12
D-12
D-14
D-14
D-15

E

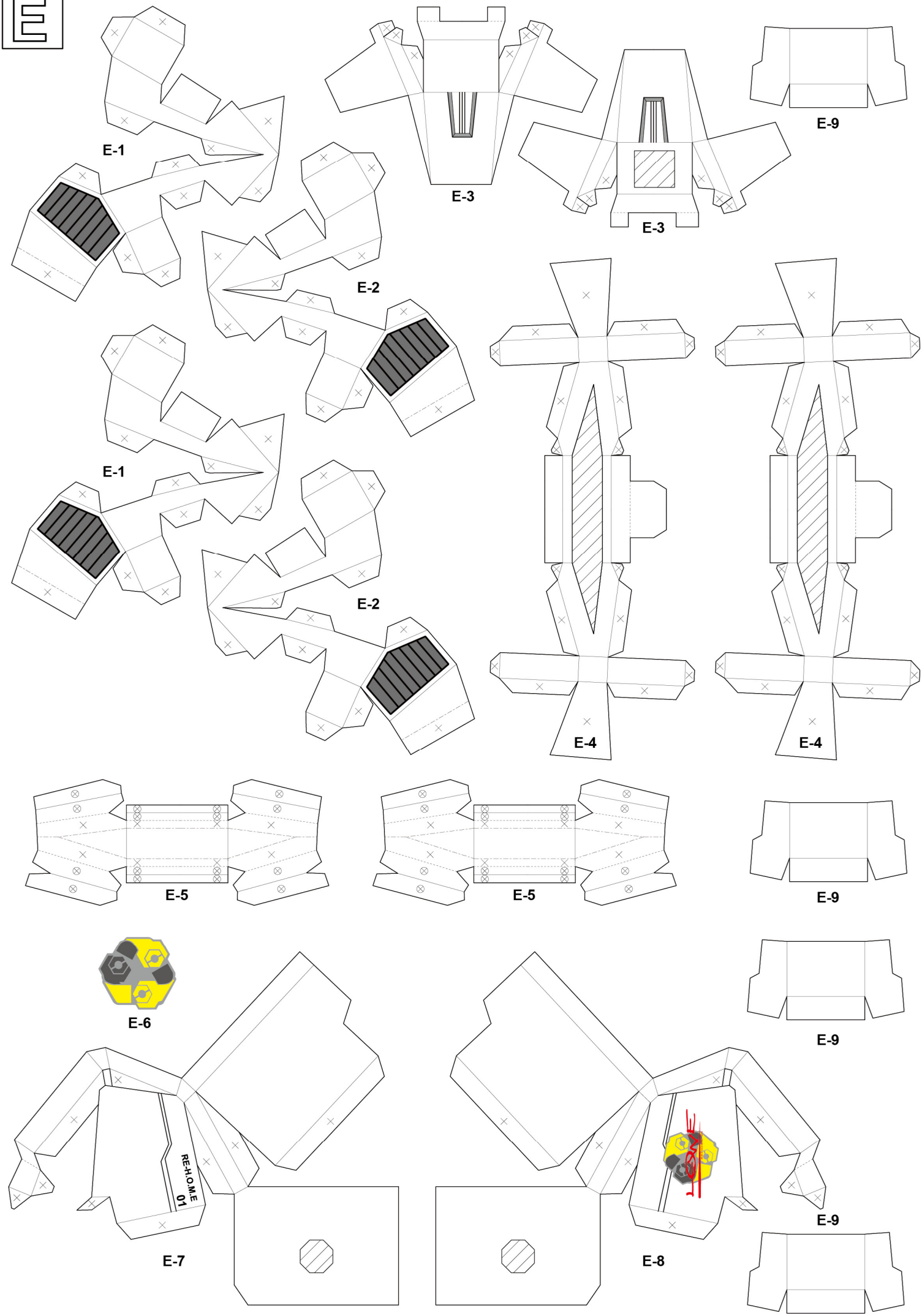

F

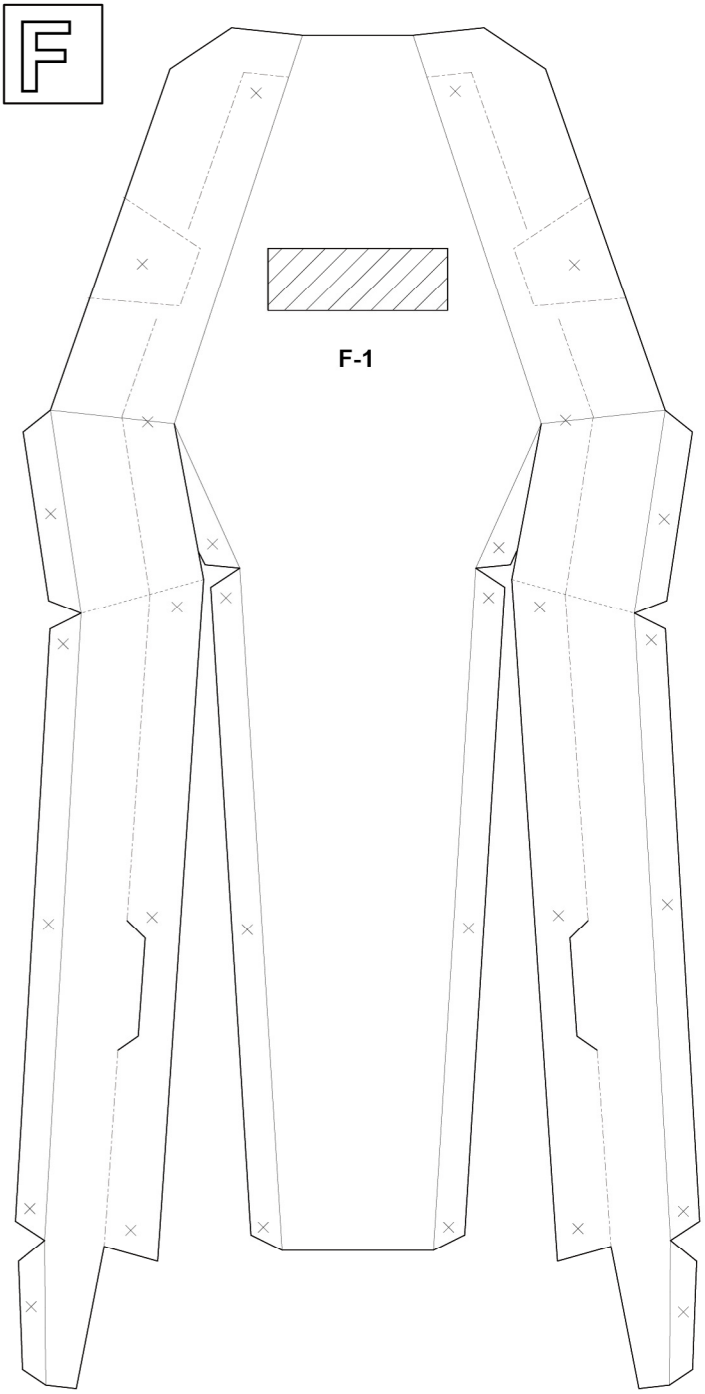

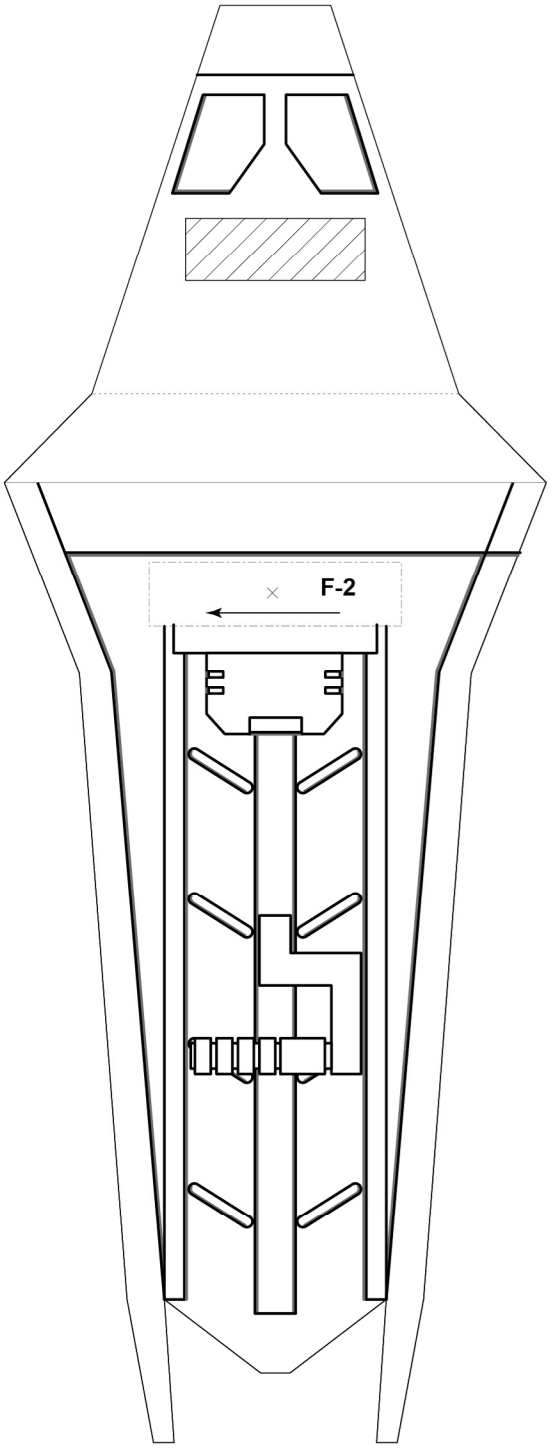

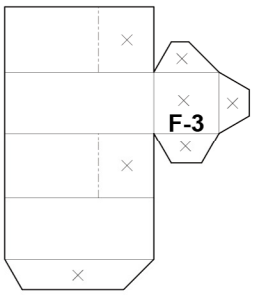

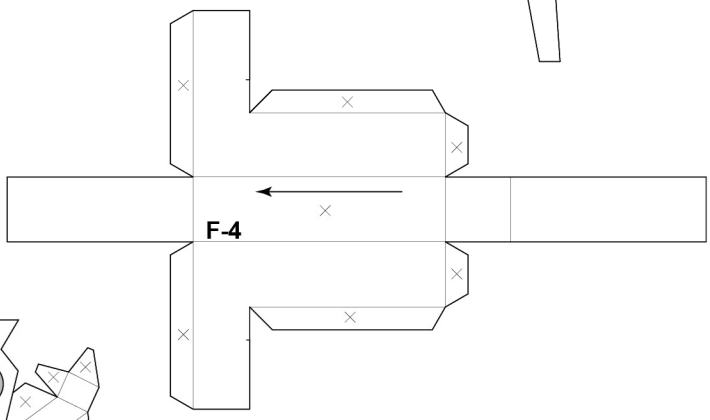

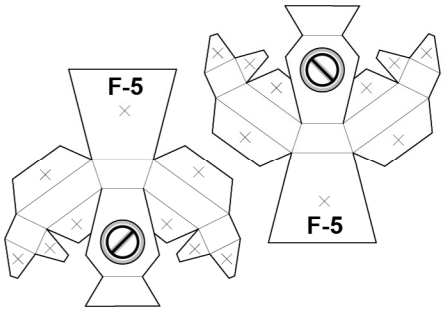

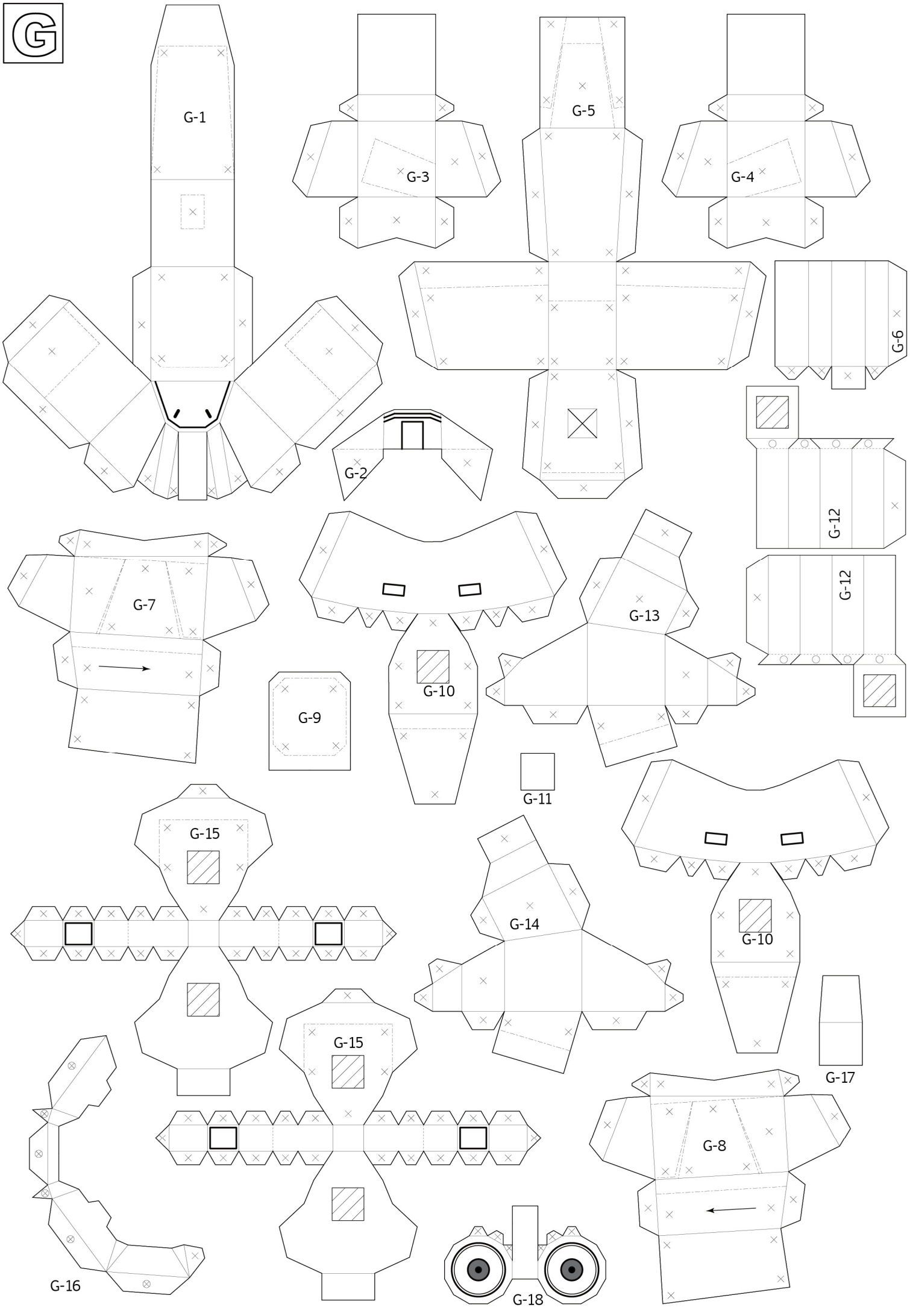
G
G-1
G-3
G-5
G-4
G-6
G-2
G-12
G-7
G-13
G-12
G-10
G-9
G-11
G-15
G-14
G-10
G-15
G-17
G-8
G-16
G-18

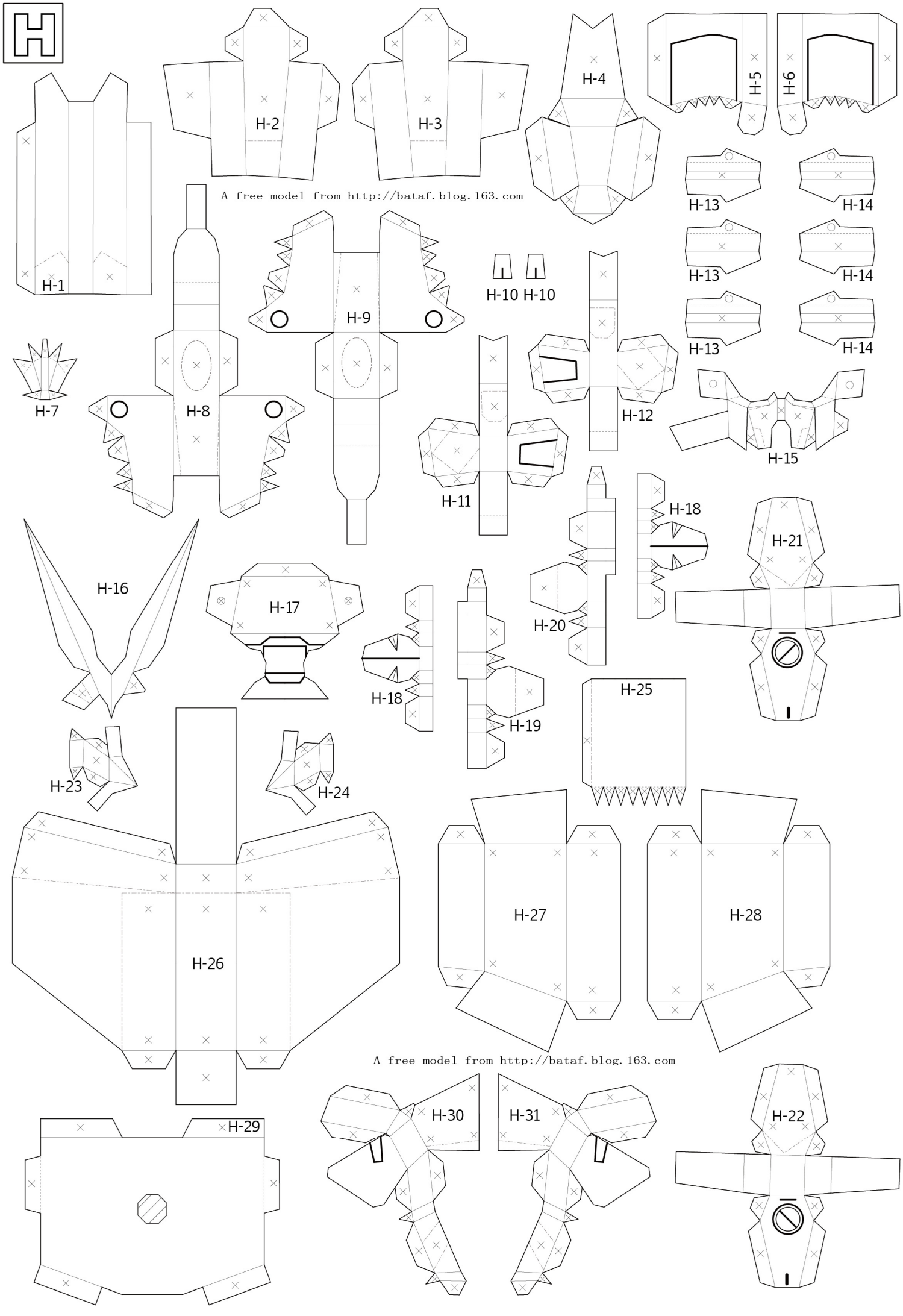
H
H-1
H-2
H-3
H-4
H-5
H-6
A free model from http://bataf.blog.163.com
H-7
H-8
H-9
H-10 H-10
H-11
H-12
H-13
H-14
H-13
H-14
H-13
H-14
H-15
H-16
H-17
H-18
H-19
H-20
H-18
H-21
H-22
H-23
H-24
H-25
H-26
H-27
H-28
A free model from http://bataf.blog.163.com
H-29
H-30
H-31

I

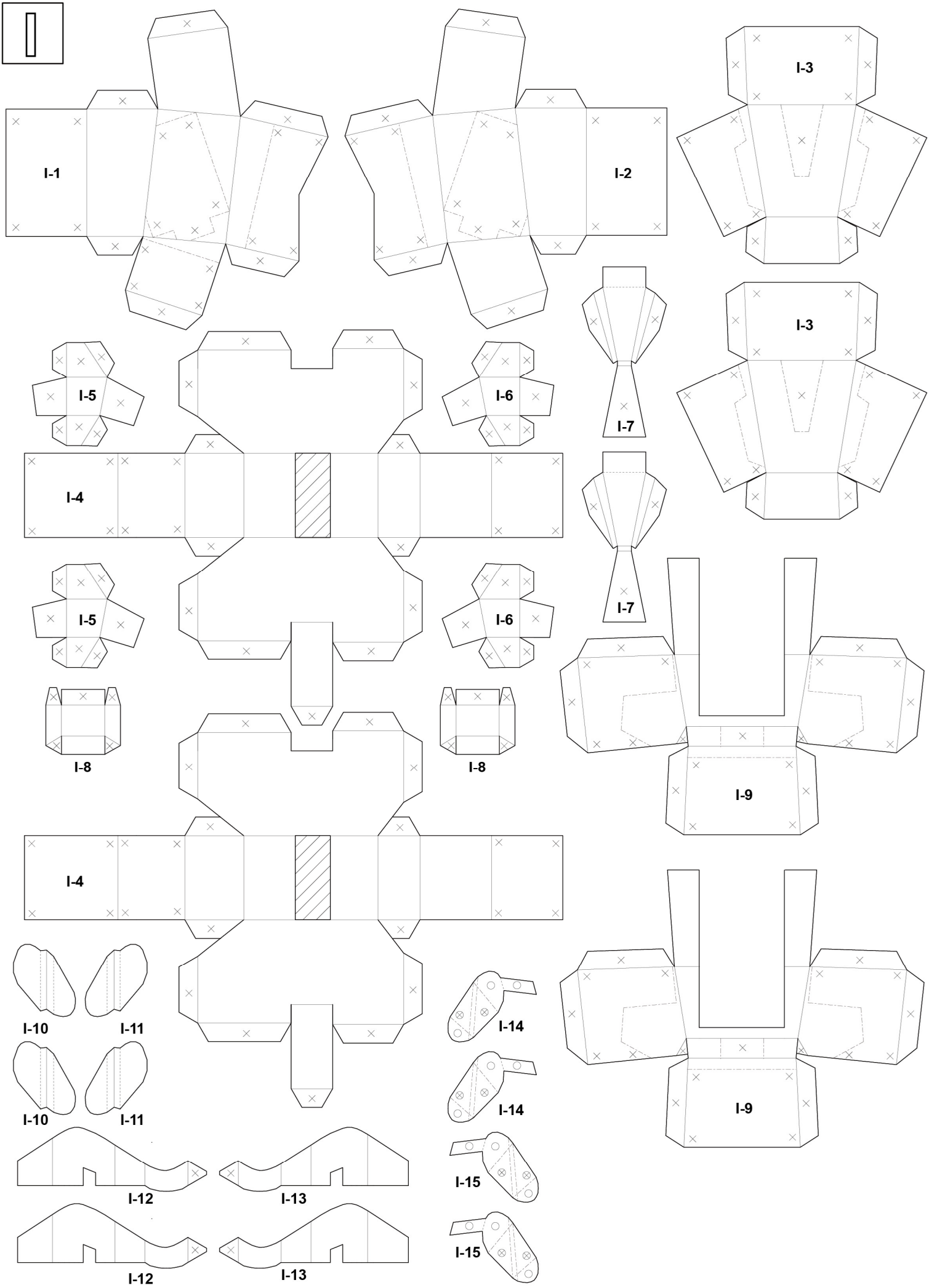
I-1
I-2
I-3
I-3
I-5
I-6
I-7
I-4
I-7
I-5
I-6
I-8
I-8
I-9
I-4
I-9
I-10
I-11
I-14
I-10
I-11
I-14
I-15
I-12
I-13
I-15
I-12
I-13

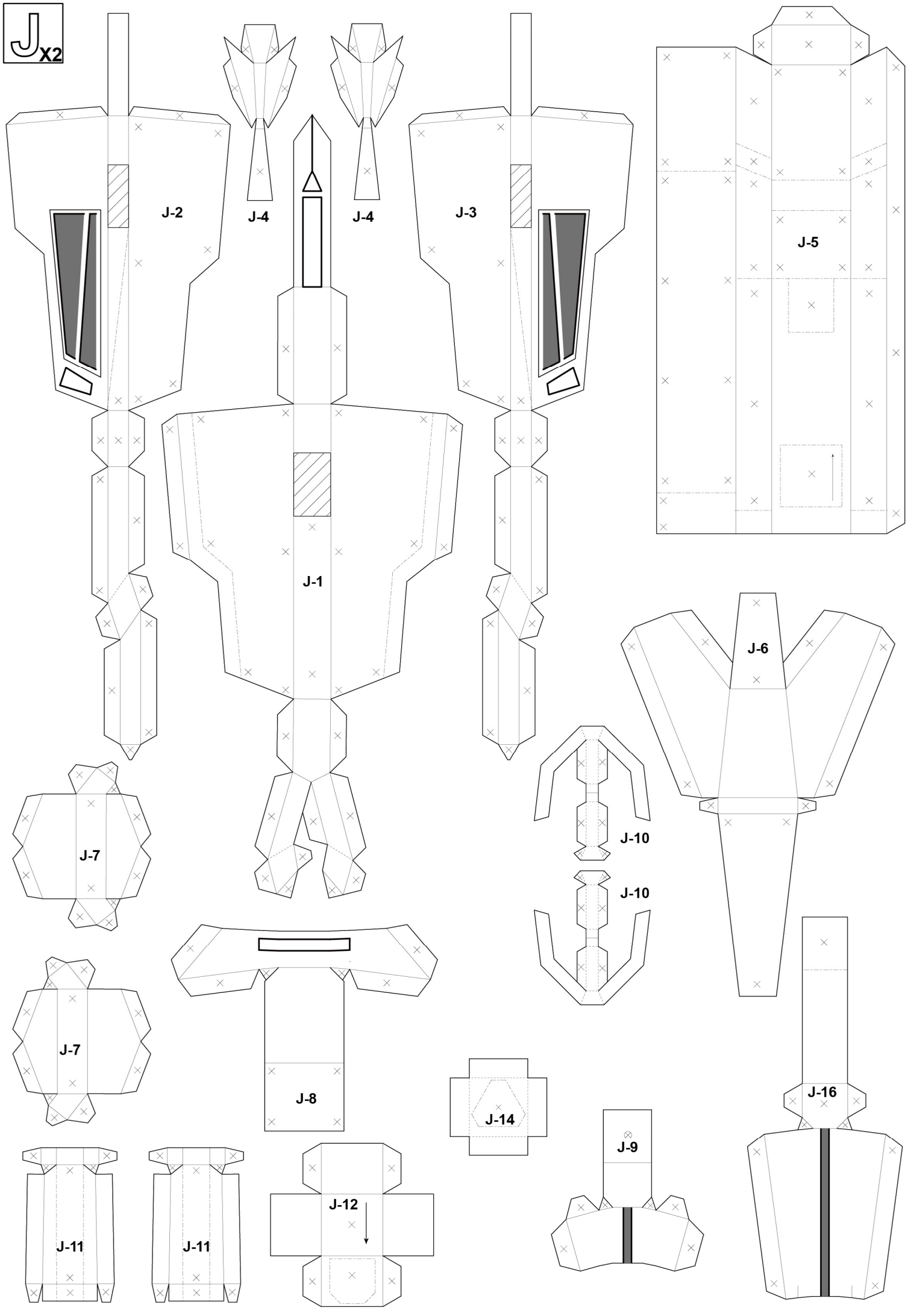
J X2
J-2
J-4
J-4
J-3
J-5
J-1
J-6
J-7
J-10
J-10
J-7
J-8
J-14
J-16
J-9
J-11
J-11
J-12

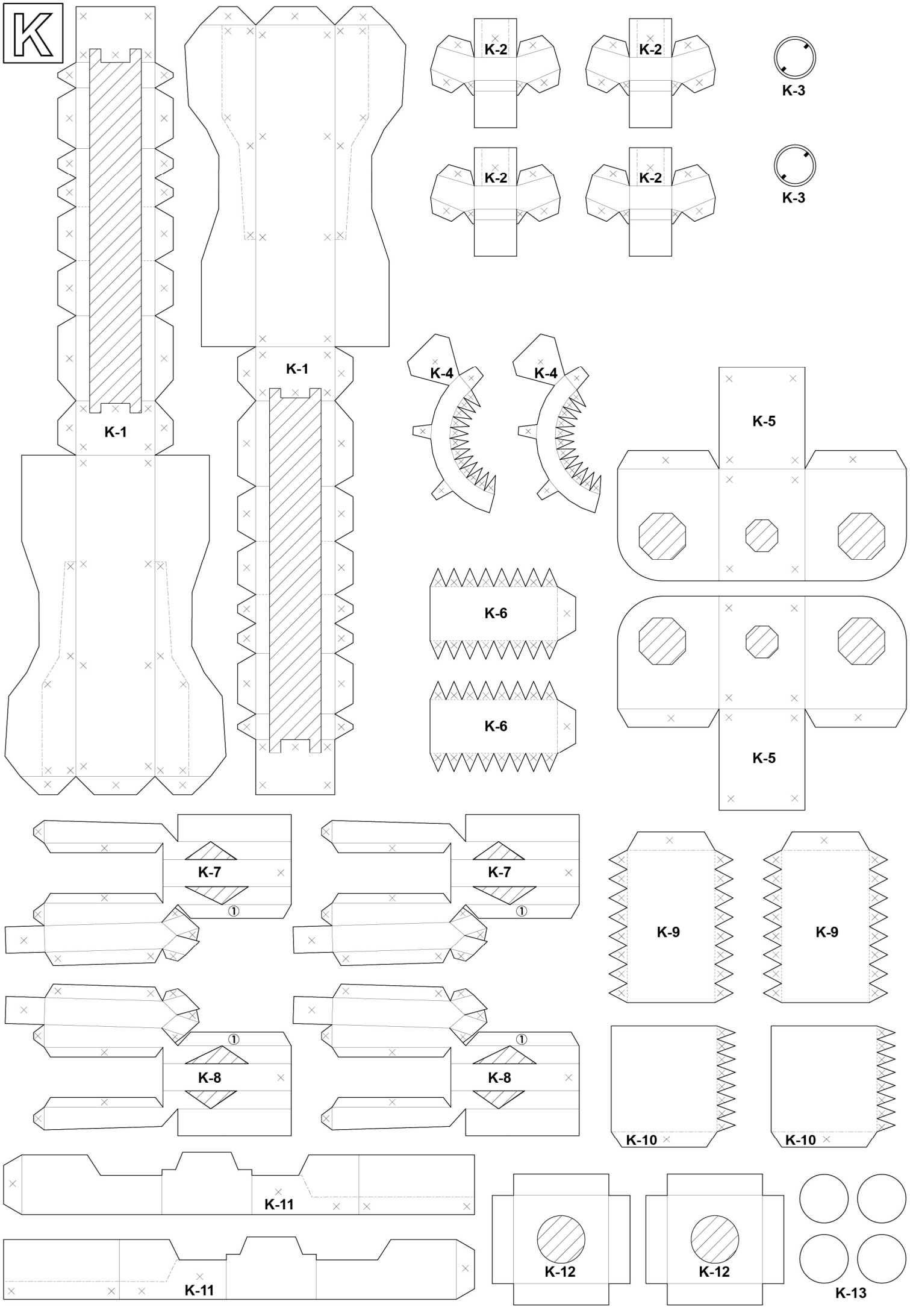
K
K-1
K-1
K-2
K-2
K-2
K-2
K-3
K-3
K-4
K-4
K-5
K-5
K-6
K-6
K-7
K-7
①
①
K-8
K-8
①
①
K-9
K-9
K-10
K-10
K-11
K-11
K-12
K-12
K-13

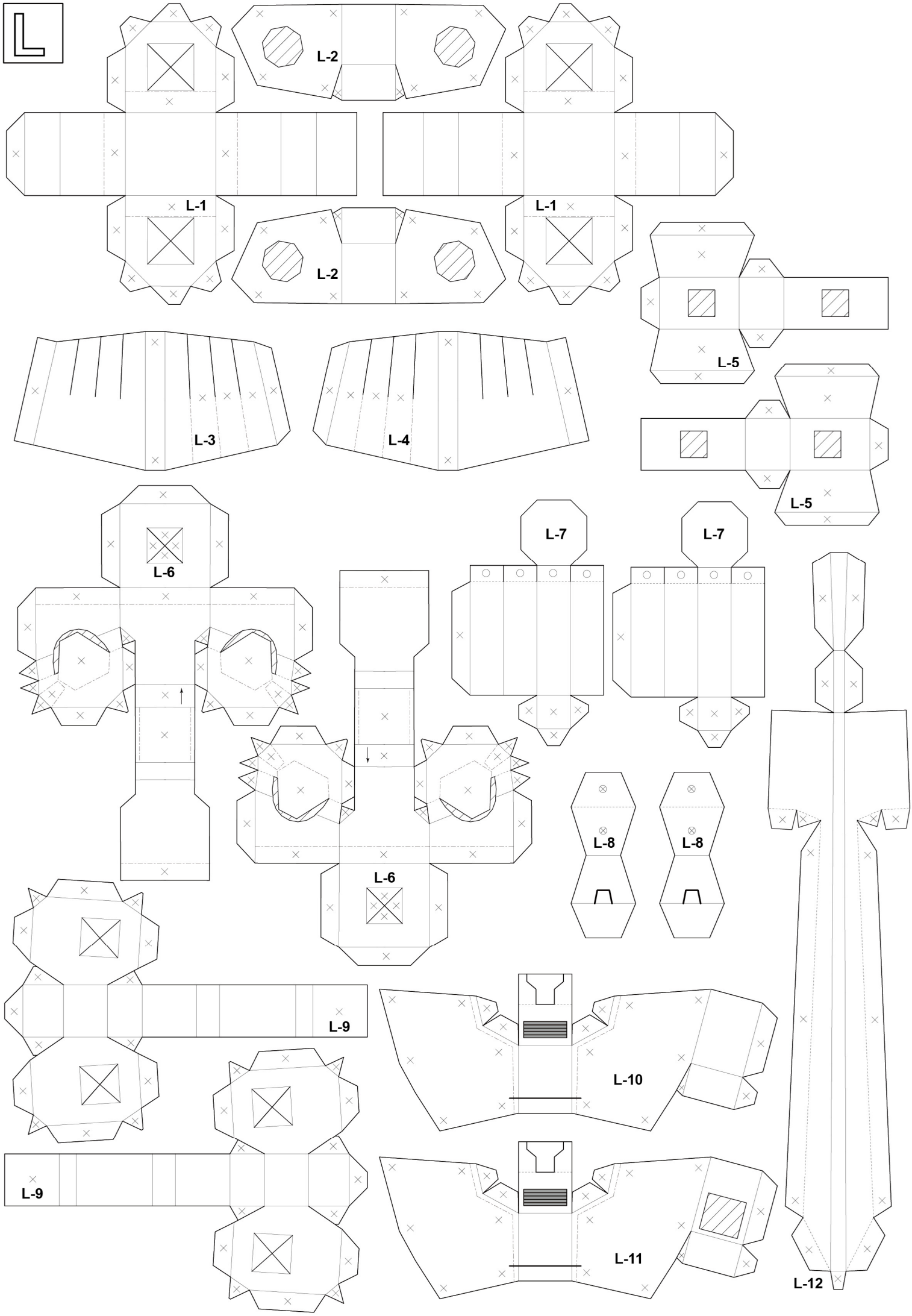
L
L-2
L-1
L-1
L-2
L-5
L-3
L-4
L-5
L-7
L-7
L-6
L-8
L-8
L-6
L-9
L-10
L-9
L-11
L-12

M

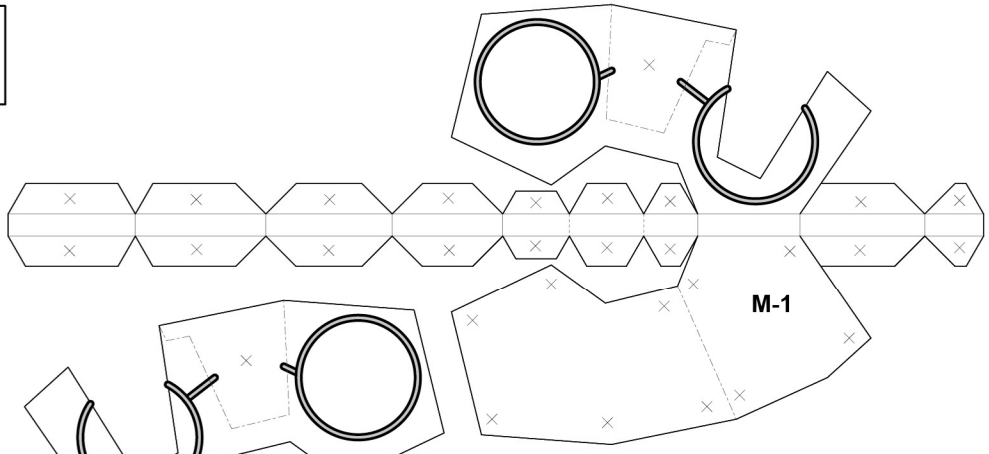
M-1

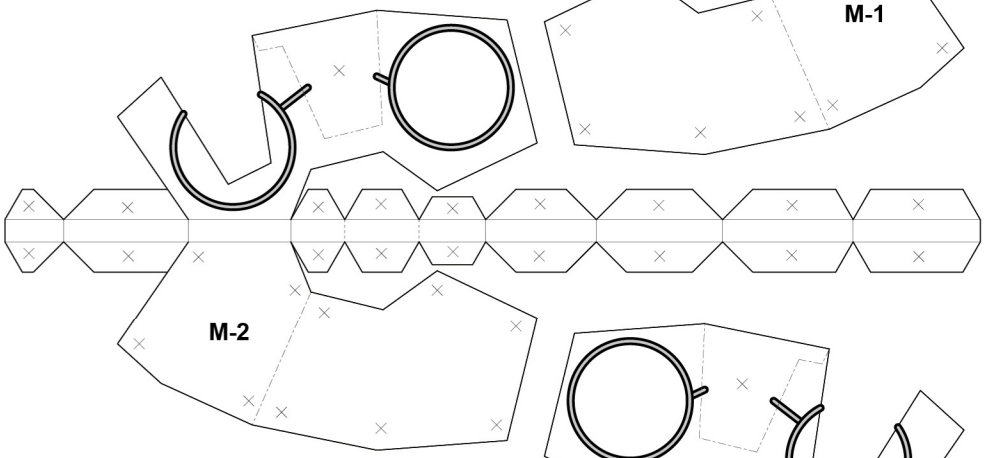
M-2

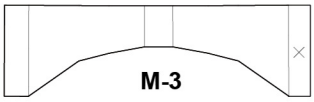
M-3

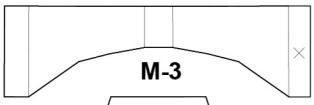
M-3

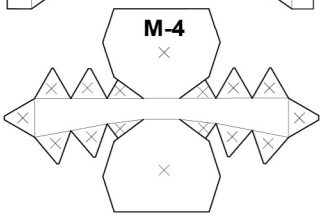
M-4

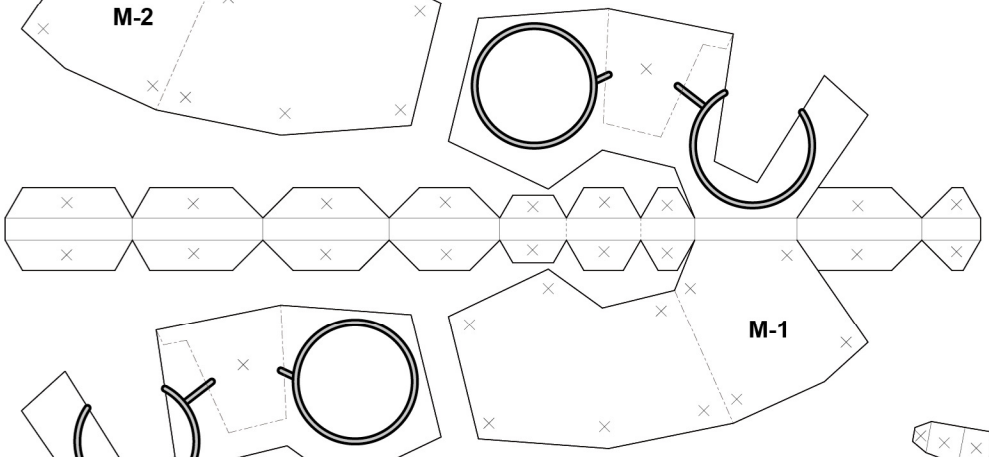
M-1

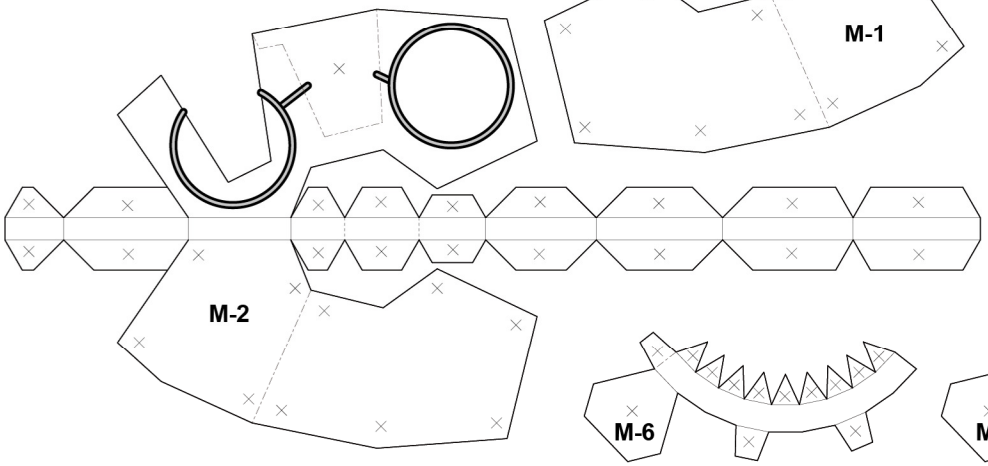
M-2

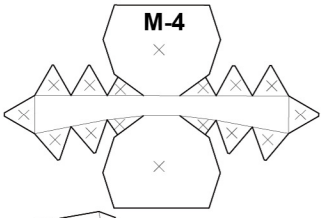
M-4

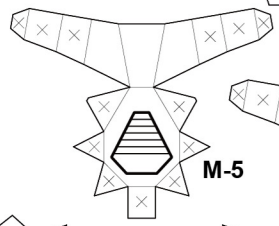
M-5

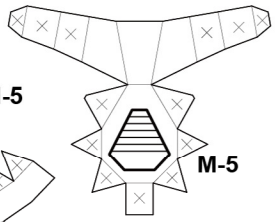
M-5

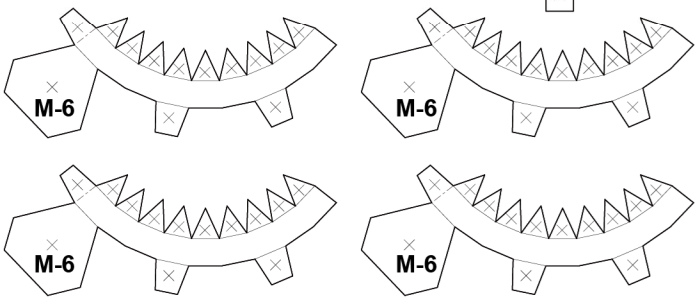
M-6
M-6
M-6
M-6

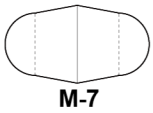
M-7

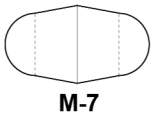
M-7

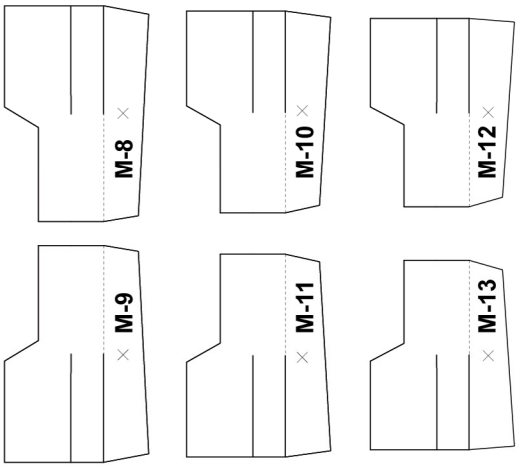
M-8
M-10
M-12
M-9
M-11
M-13

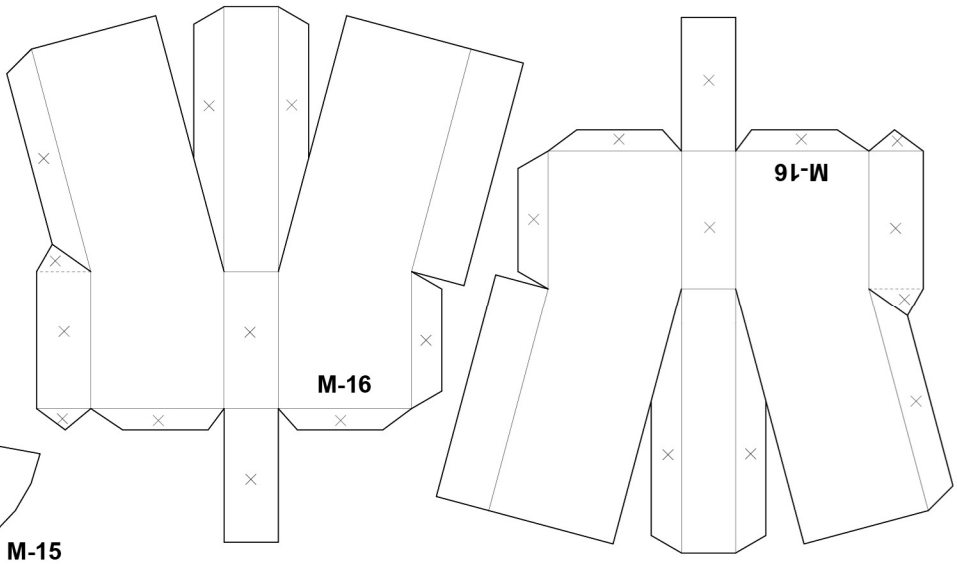
M-16
M-16

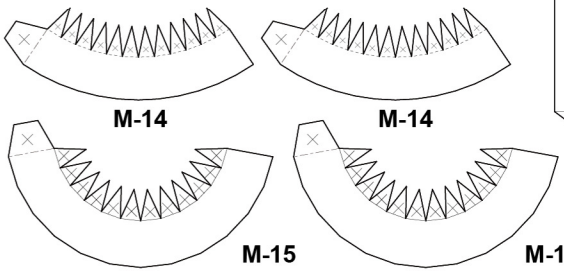
M-14
M-14
M-15
M-15

N

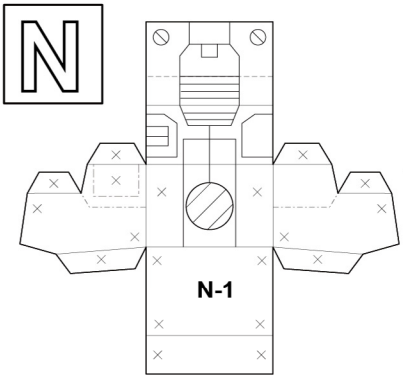

Left

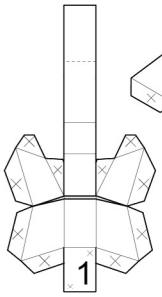

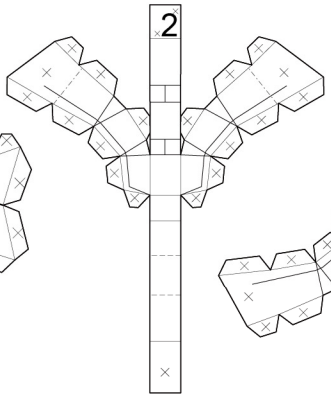

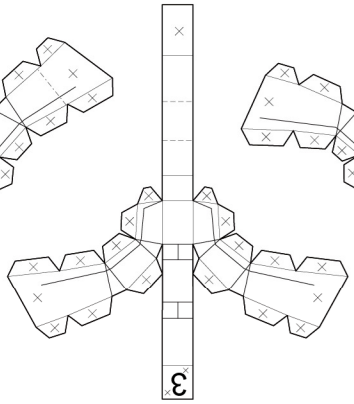

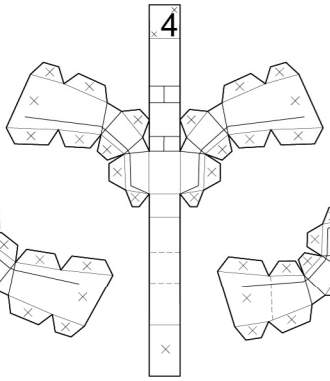

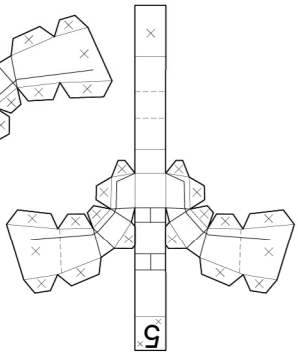

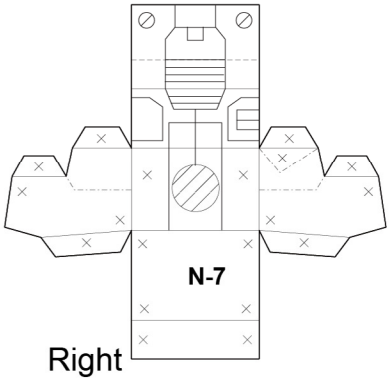

Right

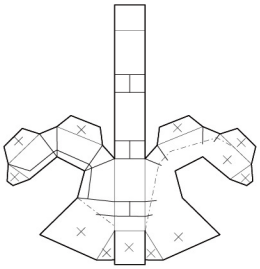

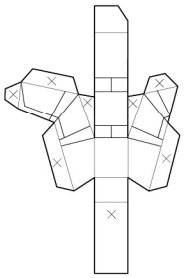

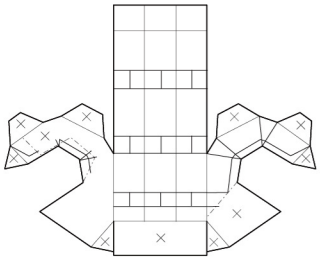

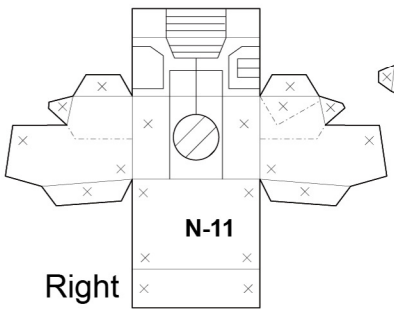

Right

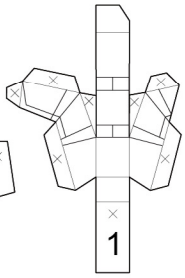

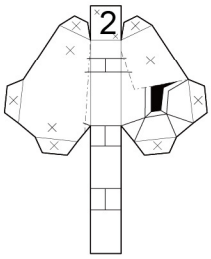

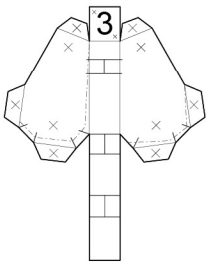

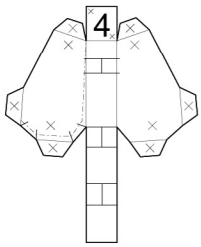

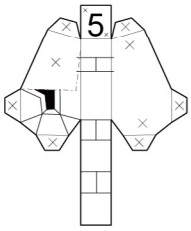

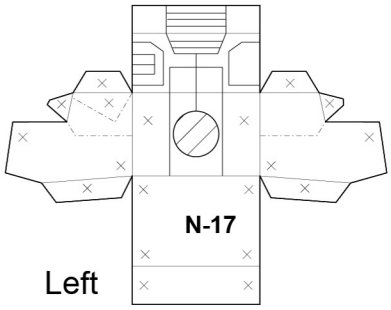

Left

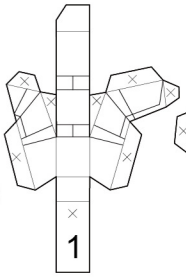

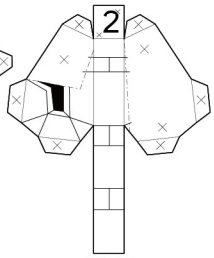

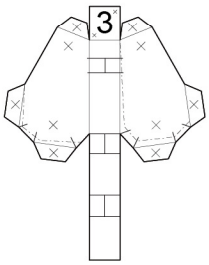

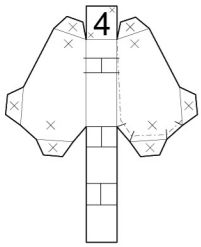

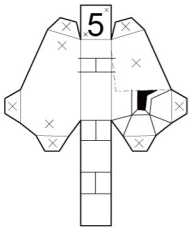

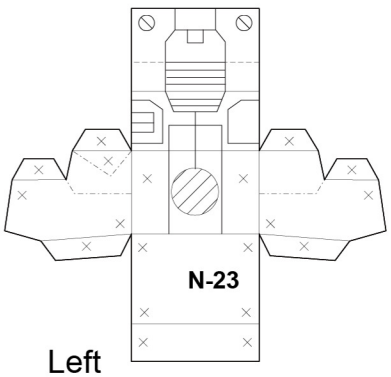

Left

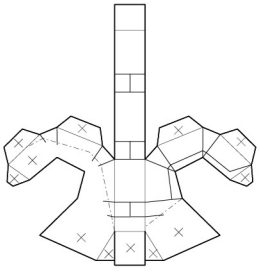

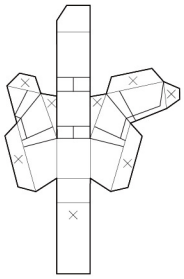

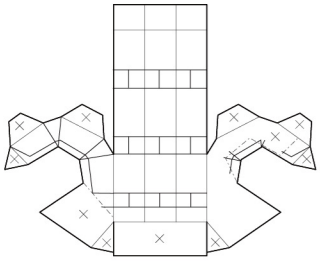

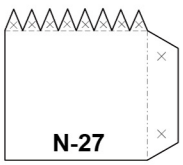

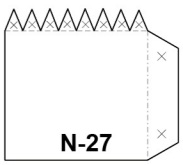

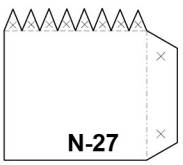

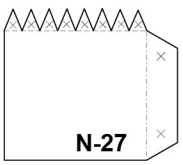

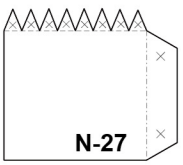

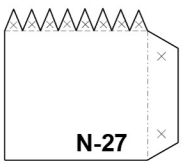

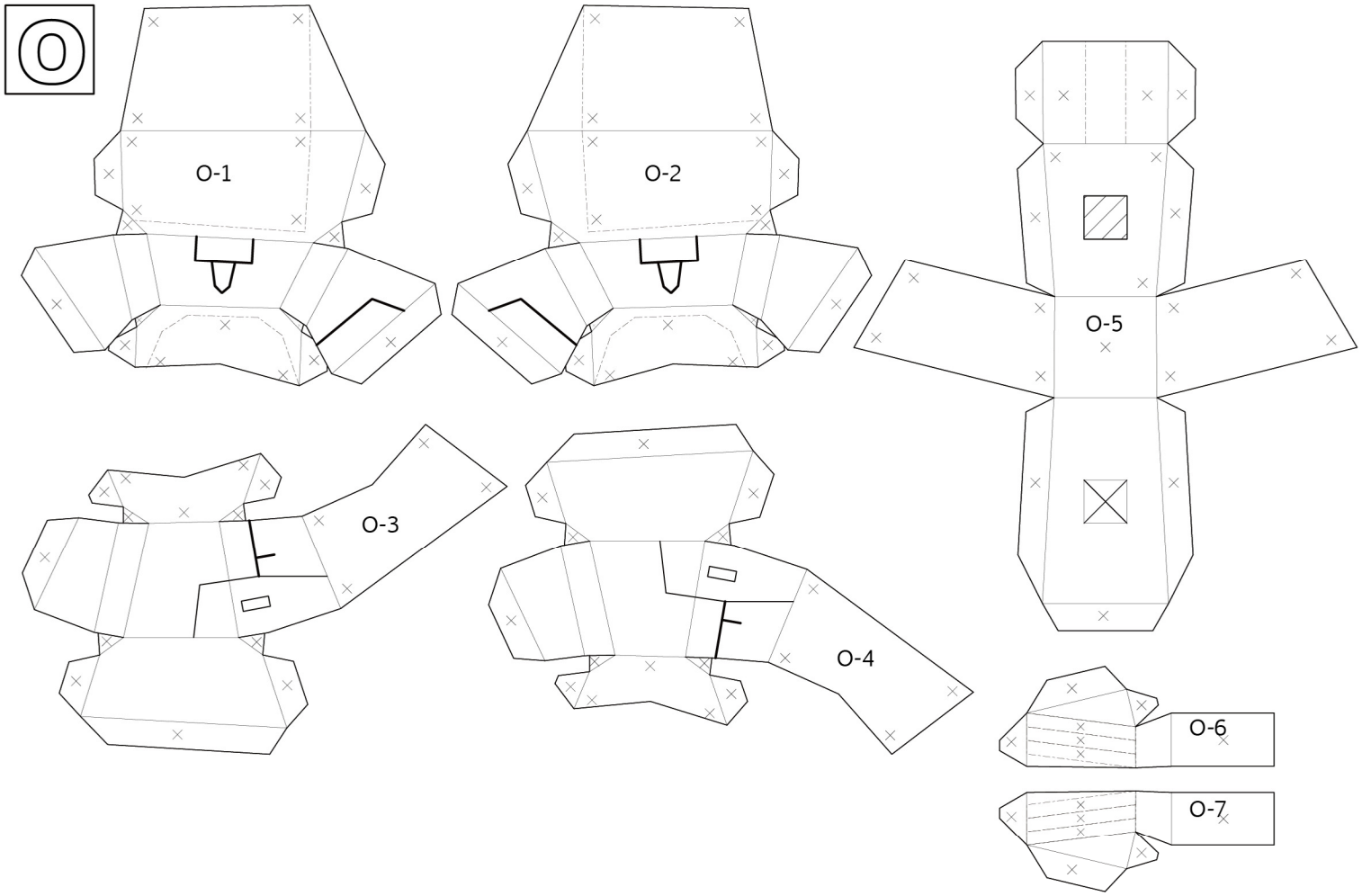
O
O-1
O-2
O-5
O-3
O-4
O-6
O-7

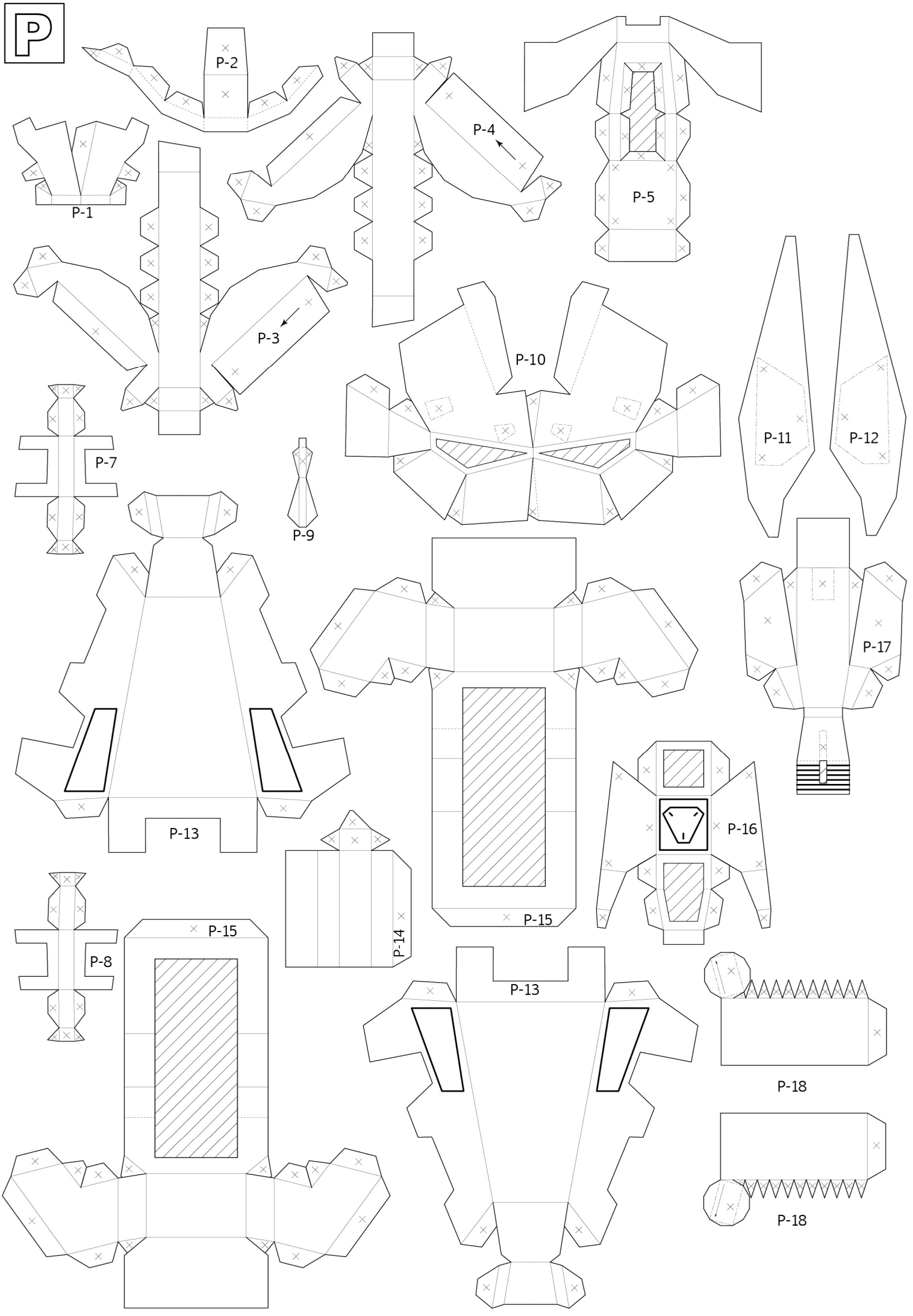
P
P-2
P-1
P-4
P-5
P-3
P-10
P-11
P-12
P-7
P-9
P-17
P-13
P-16
P-14
P-15
P-8
P-15
P-13
P-18
P-18

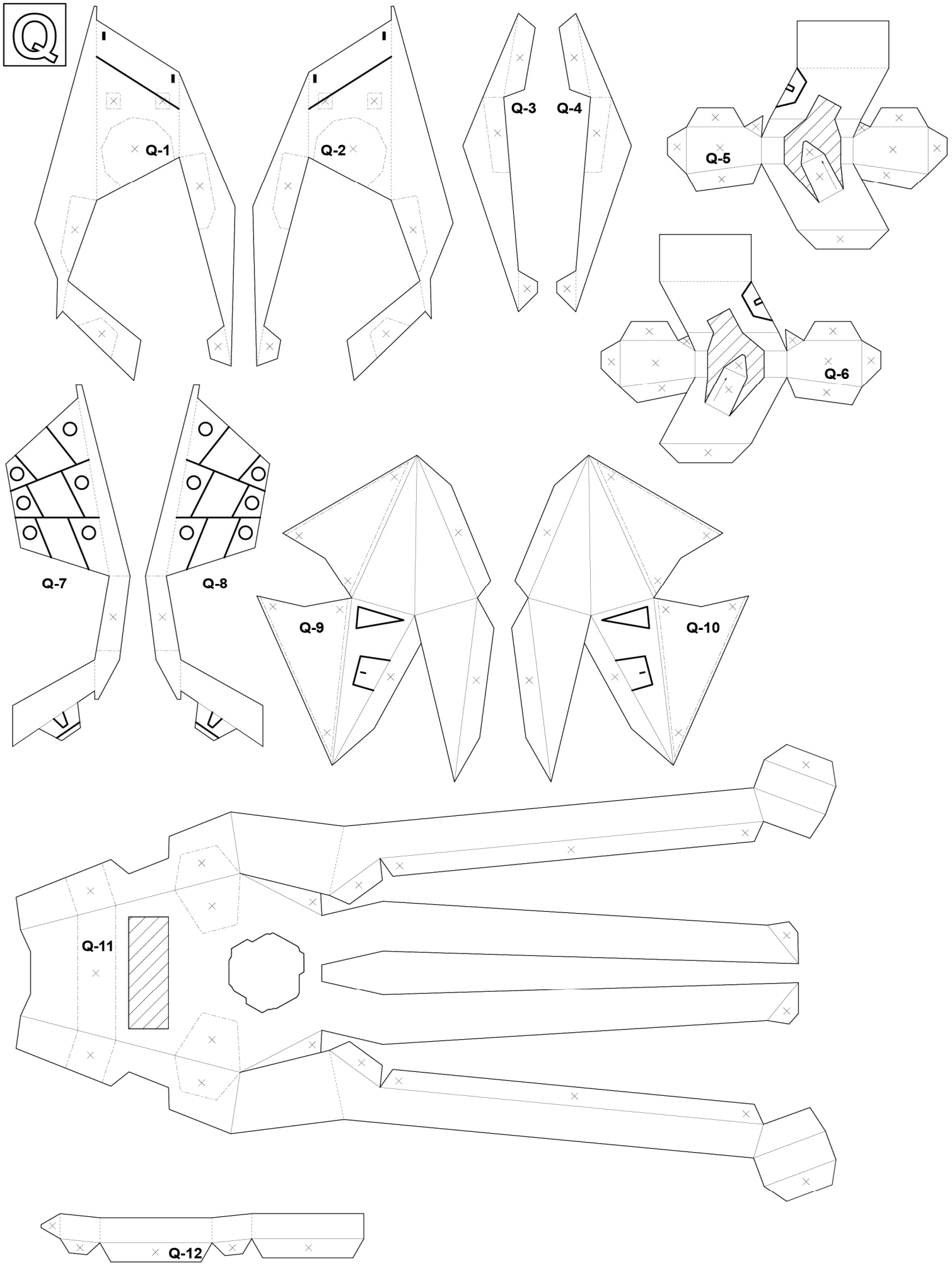
Q
Q-1
Q-2
Q-3
Q-4
Q-5
Q-6
Q-7
Q-8
Q-9
Q-10
Q-11
Q-12